Опросный лист №___ на выключатели баковые типа ВТБ-110 с пружинно-гидравлическим приводом ППрГ-6А

Почтовый адрес и реквизиты покупателя:
Заказчик_____
Код города/телефон_____
Факс_____
ФИО руководителя предприятия_____
Место установки_____

Изготовитель:
ООО «ЗЭТО–Газовые Технологии»
182110, Россия, Псковская область,
г. Великие Луки, пр. Октябрьский, 79
Тел.: (81153) 6-38-19, 6-37-72
Факс: (81153) 6-38-45; e-mail: info@zeto.ru

Выключатель со встроенными трансформаторами тока предназначен для выполнения коммутационных операций (включений и отключений), циклов АПВ при заданных условиях в нормальных и аварийных режимах, а также для передачи сигнала измерительной информации измерительным приборам и устройством защиты и управления в сетях трехфазного переменного тока частоты 50 Гц с номинальным напряжением 110 кВ с заземленной нейтралью.

Выключатель состоит из трех полюсов, установленных на общей раме и управляемых одним пружинным приводом. Трансформаторы тока устанавливаются с одной стороны согласно схемы (рис.1,2).

	Параметры	Варианты исполнения		Значение заказа
1	Номинальное напряжение / наибольшее рабочее напряжение, кВ	110 / 126		☐
2	Номинальный ток, А	3150		☐
3	Ток термической стойкости / ток электродинамической стойкости, кА	50/125		☐
4	Тип изоляции, степень загрязнения изоляции по ГОСТ 9920 (длина пути утечки)	Фарфоровая III (2,5см/кВ)		○
		Фарфоровая IV (3,1см/кВ)		○
5	Цвет внешней изоляции	светло-серый		○
		коричневый		○
6	Номинальное напряжение питания электродвигателя, В.	Переменное 400 (трехфазное)		○
		Переменное 230 (трехфазное)		○
		Универсальный двигатель	Переменное 230 (однофазное) Постоянное 220	○
7	Номинальное напряжение питания электромагнитов, В.	Постоянное 110		○
		Постоянное 220		○
8	Доработка привода (по заказу)*	Установка дополнительного ЭМО		☐
		Установка заземления экранов кабелей		☐
		Не требуется		☐
	Требования к встроенным трансформаторам тока:			
	Первичный ток, А 200 – 3000 Вторичный ток, А 1;5 Класс точности для обмоток измерений и учета 0,2S; 0,5S Класс точности для обмоток Измерений 0,2; 0,5	Трансформаторы тока для измерений и учета	Первичный ток, А	
			Вторичный ток, А	
			Класс точности	
			Вторичная нагрузка, ВА	
			Коэффициент безопасности	
			Количество на полюс, шт.	
		Трансформаторы тока для	Первичный ток, А	
			Вторичный ток, А	
			Класс точности	

9	Класс точности для обмоток защиты 5Р; 10Р Номинальная вторичная нагрузка, ВА 3 – 100 Предельная кратность 10 – 40 Коэффициент безопасности 5 – 15	измерений	Вторичная нагрузка, ВА	
			Коэффициент безопасности	
			Количество на полюс, шт.	
		Трансформаторы тока для защиты	Первичный ток, А	
			Вторичный ток, А	
			Класс точности	
			Вторичная нагрузка, ВА	
			Предельная кратность	
			Количество на полюс, шт.	
10	Заказ опор под установку выключателя	Стандартная высота опоры 1150 мм (рис.3)		☐
		Нестандартная высота по заказу (указать высоту)		
		Не требуется		☐
11	Климатическое исполнение по ГОСТ 15150	У1 (от плюс 40°С до минус 45°С) Изоляционная среда – элегаз SF6		○
		УХЛ1 (от плюс 40°С до минус 60°С) Изоляционная среда – элегаз SF6		○
12	Количество дополнительно поставляемого элегаза (первичная заправка входит в комплект поставки)	По заказу (указать количество заправок выключателя)		
13	Расширенная поставка (по заказу), указать количество, шт.	Газозаправочный комплект		☐
		Элегазовый детектор утечки		☐
		Устройство для измерения количества влаги		☐
		Система учета остаточного коммутационного ресурса		☐
		Площадка обслуживания элегазового выключателя		☐
14	Дополнительные требования			
15	**Количество выключателей заказа**			

* при указании дополнительных требований необходимо уточнять сроки поставки оборудования

ВСЕ ПОЛЯ ОБЯЗАТЕЛЬНЫ ДЛЯ ЗАПОЛНЕНИЯ!

Очистить форму

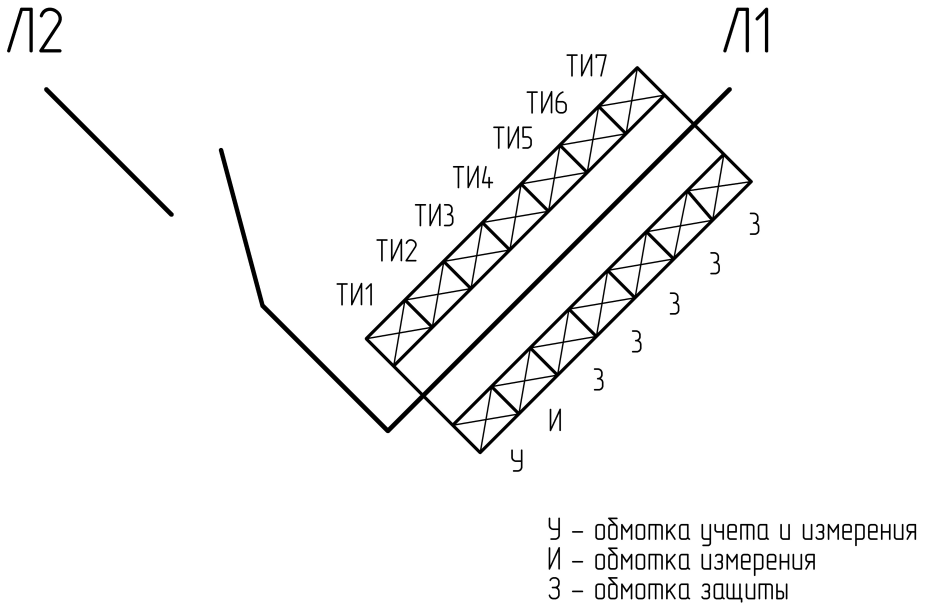

Рисунок 1. Схема расположения максимального количества встроенных трансформаторов тока ТВ в одном полюсе выключателя

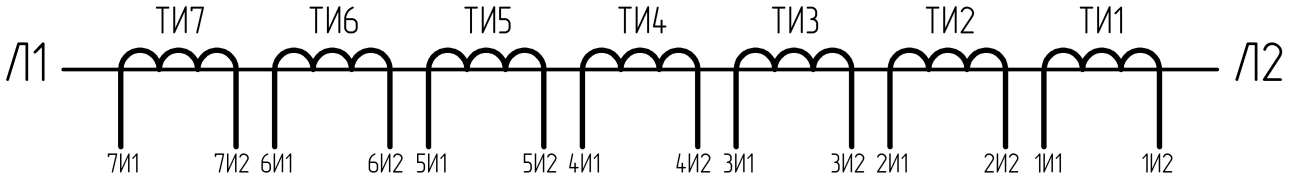

Рисунок 2. Принципиальная схема максимального количества встроенных трансформаторов тока ТВ в одном полюсе выключателя

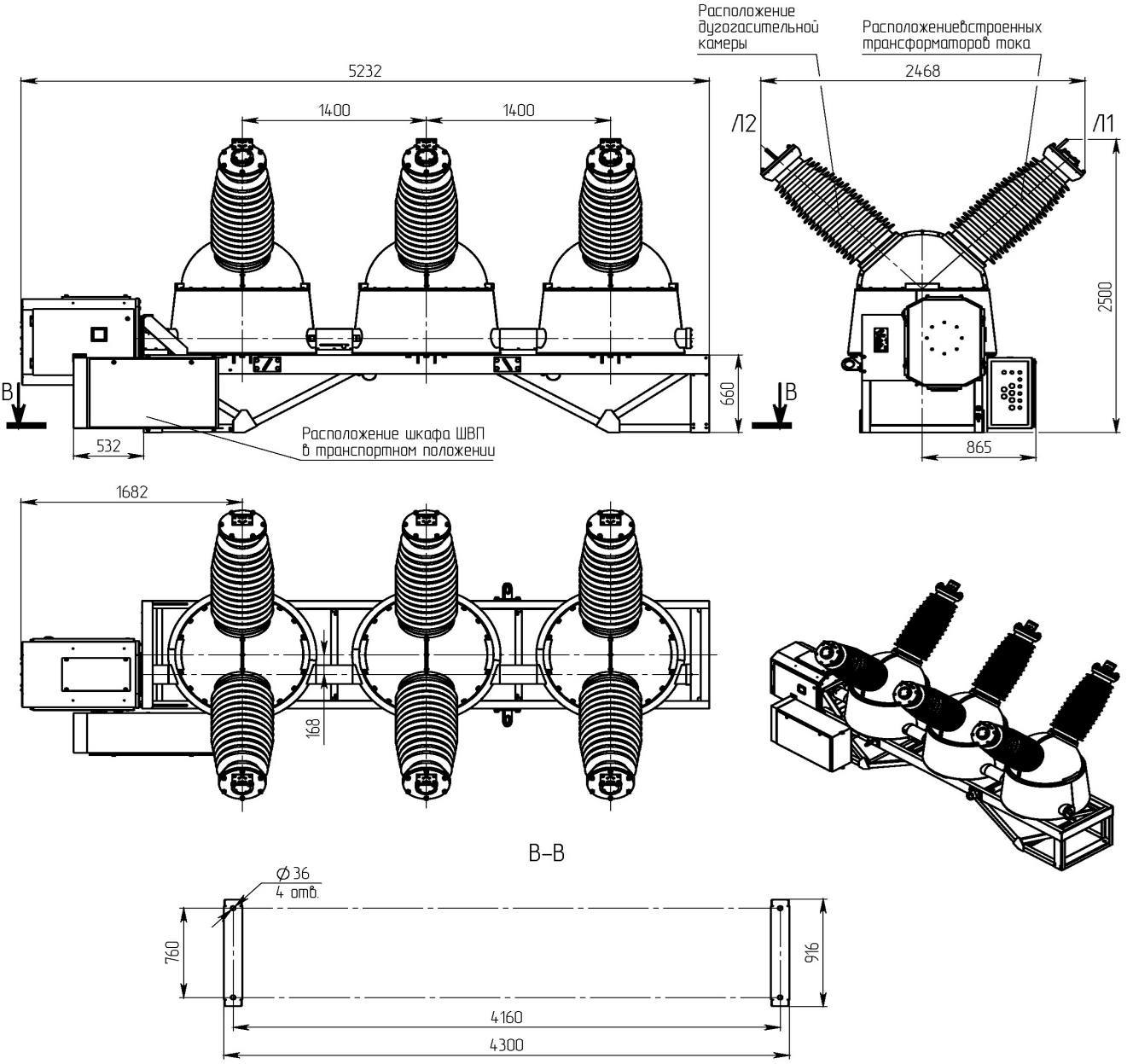

Рисунок 3
Габаритно-присоединительные размеры выключателя ВТБ-110 без опорной металлоконструкции

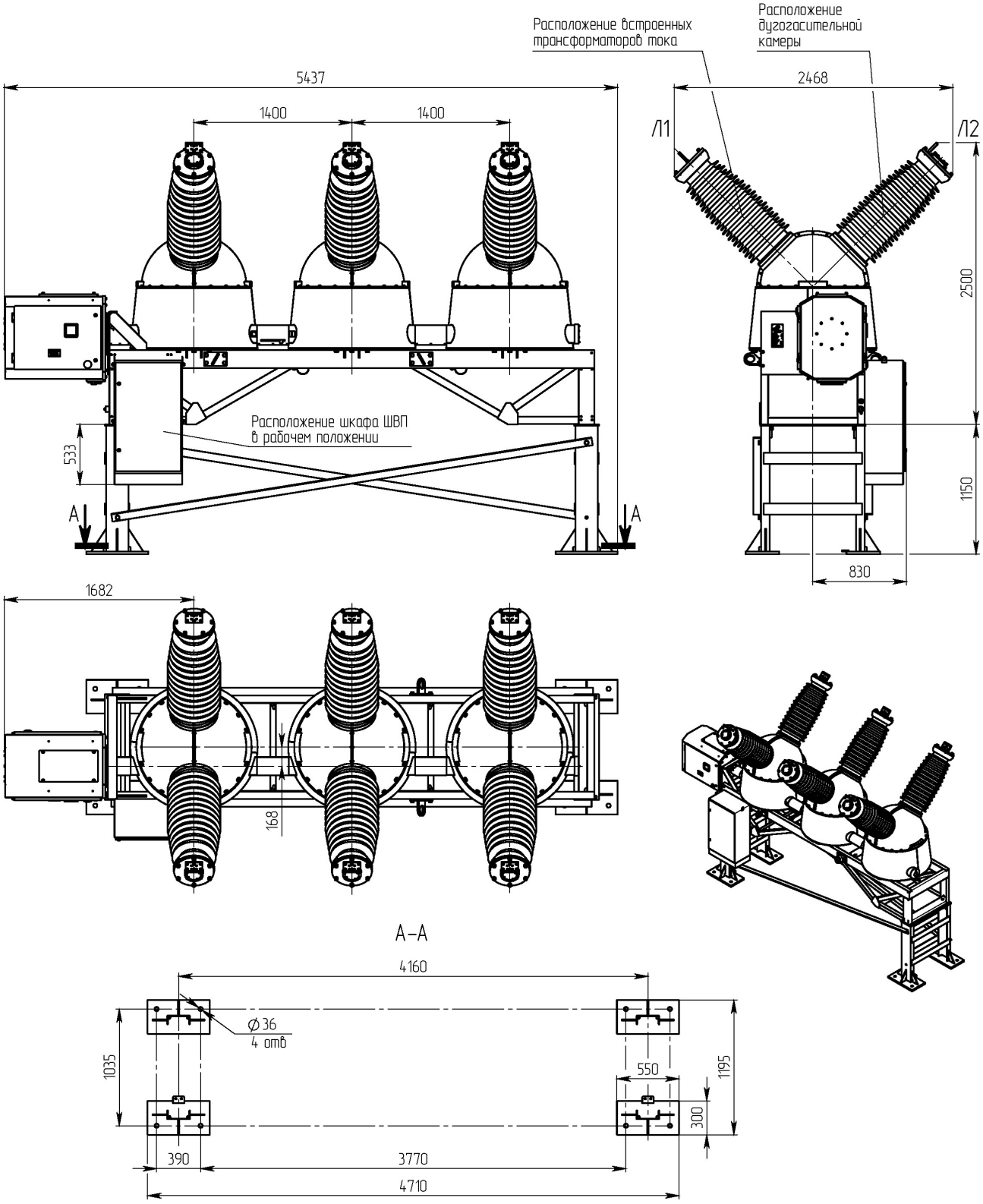

Рисунок 4

Габаритно-присоединительные размеры выключателя ВТБ-110 на опорной металлоконструкции высотой 1150 мм.